L-4015 Ethernet DTU 产品说明

概述

Comway L-4015 Ethernet DTU 配合智能物联网应用的深入发展，为工业设备的远程数据采集和监控提供新的选择。可以连接串口设备，可以通过 LAN 连接以太网设备，并通过宽带上网，既能使用 comway 无线串口软件实现远程串口通信，又能利用 VPN 网络实现远程网络通信，满足客户的新需求是 Comway 不断前行的原动力。

主要功能特点：

- 1 路 10/100MB 以太网口，1 路串口(RS-485/RS-232), 通过串口配置 DTU 的各项参数
- 串口通信功能：支持 comway 协议、兼容桑荣和宏电协议，连接组态软件方便可靠
- 虚拟服务器功能：支持外网设备访问内网服务器的应用程序
- VPN 通信功能：可以通过 comway 云平台实现网关穿透，直接和用户计算机组成 VPN 网络，网络视频通信如身临其境。
- 具有 Modbus TCP 和 RTU 协议的转换功能：通过网口连接 PLC 等以太网设备变得易如反掌
- 具备网口和串口同时通信的能力
- 在线网管：通过 comway netview 网管软件实现在线管理

技术参数表

项目	技术参数
通信协议	Comway 协议，透传协议，兼容桑荣和宏电协议
以太网口	1 个，10/100MB
串口	1 个，RS-232/RS-485
串口管脚定义:	RS-232: TxD, RxD, GND
	RS-485: A, B
开机控制管脚	P 管脚，高电平开机，低电平关机
通信模式:	TCP/ UDP
外形尺寸及材料:	108x74x35mm （不包括天线和安装把手），外壳材料为铁。
重量:	220 克
工作参数:	工作温度：-30° 到 75°
	工作湿度：5 到 95%RH
电源要求:	输入电压：5 to 24 VDC
	平均工作电流：60~150mA@ 12V
	最大工作电流 1A@+12V DC
	关机漏电流 20uA@12V

DTU 管脚定义

上图为 L-4015-485 Ethernet DTU 的管脚定义：

L-4015-485 Ethernet　DTU 分别为 P:开机控制管脚; G: GND; 485-A, 485-B 管脚。

L-4015-232 Ethernet　DTU 分别为 P:开机控制管脚; G: GND; RX, TX 管脚。

DTU 指示灯定义

指示灯状态	工作状态
PWR 灯闪烁	DTU 在启动过程中
PWR 灯常亮	DTU 获取外网 IP 地址
LINK 灯闪烁	正在连接服务器
LINK 灯常亮	连接服务器成功
DATA 灯闪烁	正在收发数据

DTU 外形尺寸图
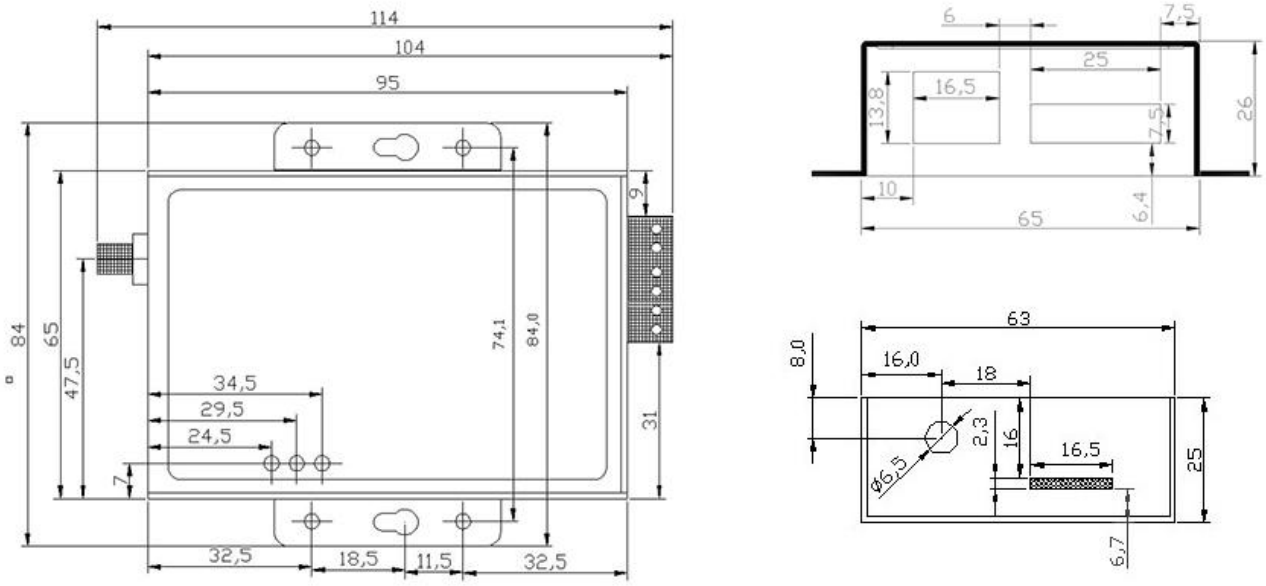
DTU 左右两侧有安装定位孔，具体安装尺寸如下图：